KONSTRUKCJA WSPORCZA POD PV

Szt.: 1
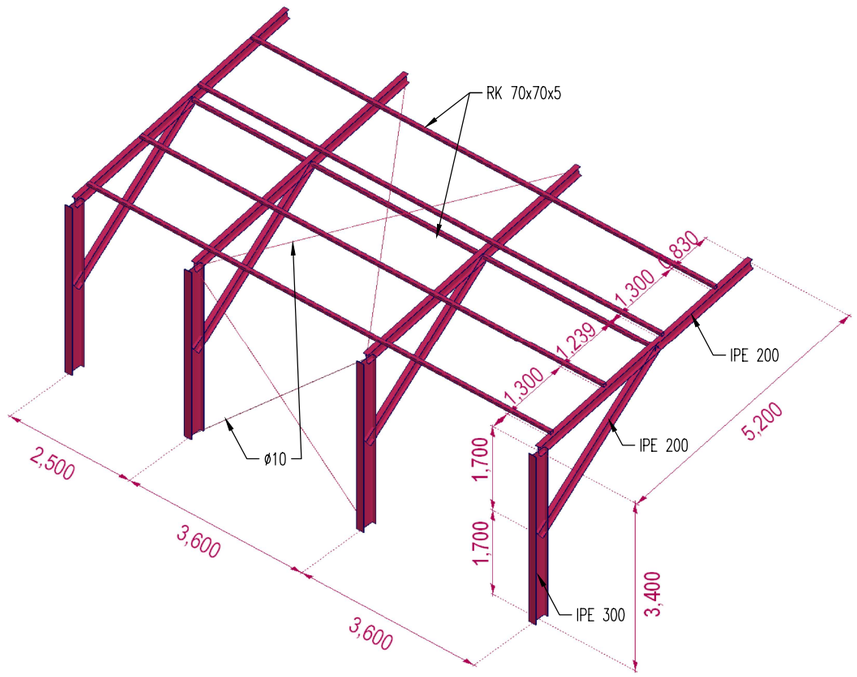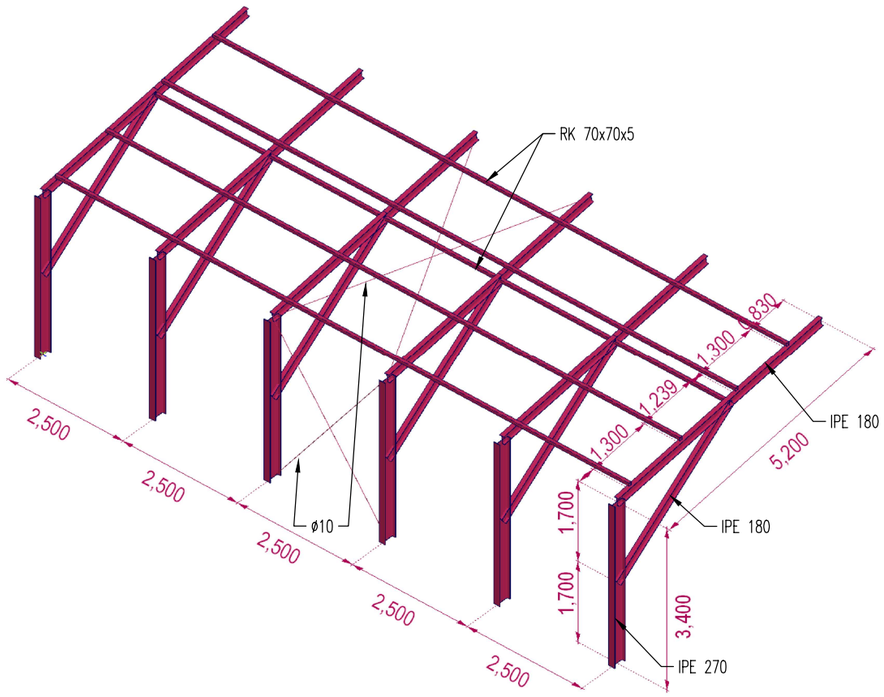
Skala: 1:100